HYMATEC GMBH
HYDRAULIK MASCHINEN TECHNIK

# ARG 50-2.3 Datenblatt / Data sheet

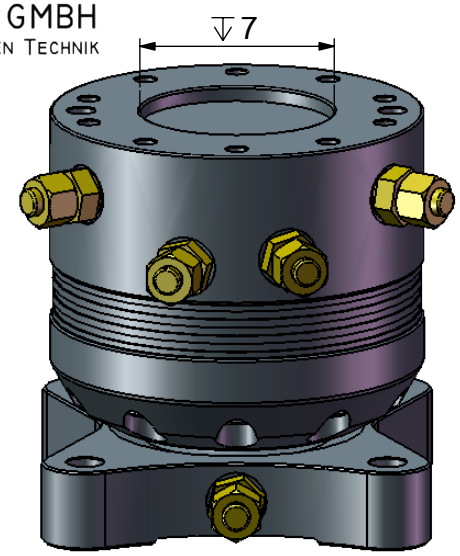


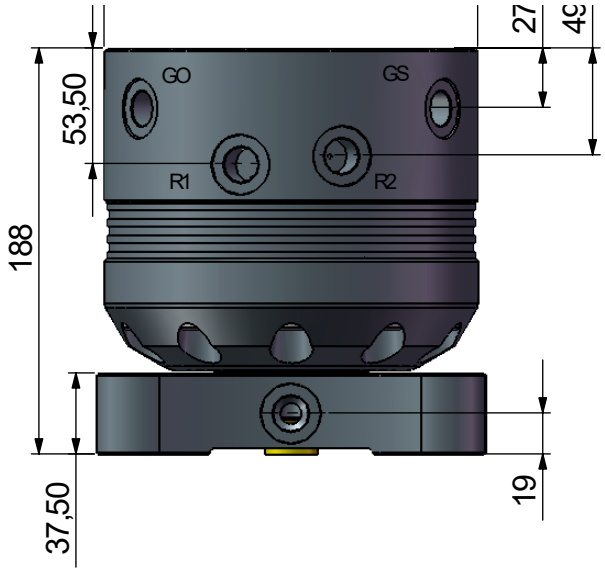


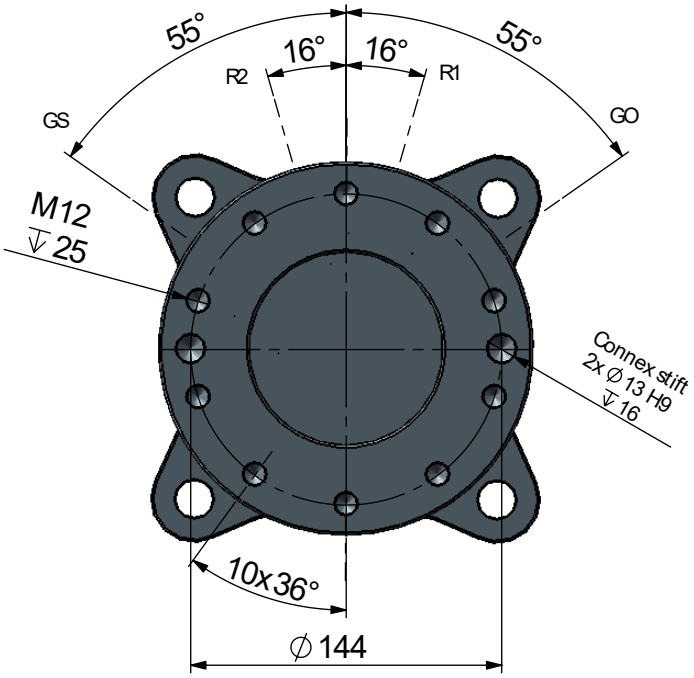


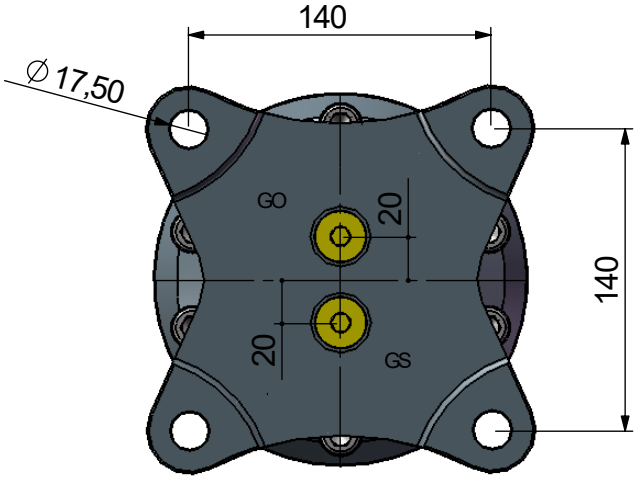


## Technische Daten / Technical specifications

| | | |
|---|---|---|
| Traglast axial statisch | Load axial static | **50 [kN]** |
| Traglast axial dynamisch | Load axial dynamic | **27 [kN]** |
| Drehmoment @320 bar | Torque @320 bar | **1300 [Nm]** |
| Drehzahl [U/min] | Rotation speed [rpm] | **18 [1/min]** |
| Betriebsdruck Drehen max | Rotating max | **320 [bar]** |
| Betriebsdruck Greifer max | Rotary feedthrough max | **350 [bar]** |
| Gewicht | Weight | **28 [kg]** |
| **Baggerdienstgewicht/ Operating fields** | | |
| Fest | Fixed connection | **1500 - 3500 [kg]** |
| Kardanisch | Cardanic suspension | **10000 [kg]** |

## Anschlüsse/ Connections

| | | |
|---|---|---|
| **R1** | **M18x1.5** | Drehen rechts / Rotating right |
| **R2** | **M18x1.5** | Drehen links / Rotating left |
| **GO** | **M18x1.5** | Greifer öffnen / Clamshell open |
| **GS** | **M18x1.5** | Greifer schliessen / Clamshell close |

| **Ölfluss beim Drehen / Recommended flow** | |
|---|---|
| Minimum: | **10 [l/min]** |
| Optimal: | **25 [l/min]** |
| Öldurchgang / Oil-supply (GO/GS) | **50 [l/min]** |

Technische Änderungen vorbehalten
Technical changes reserved

Ausgabe / Issue
A

Datum / Date
22.06.2021